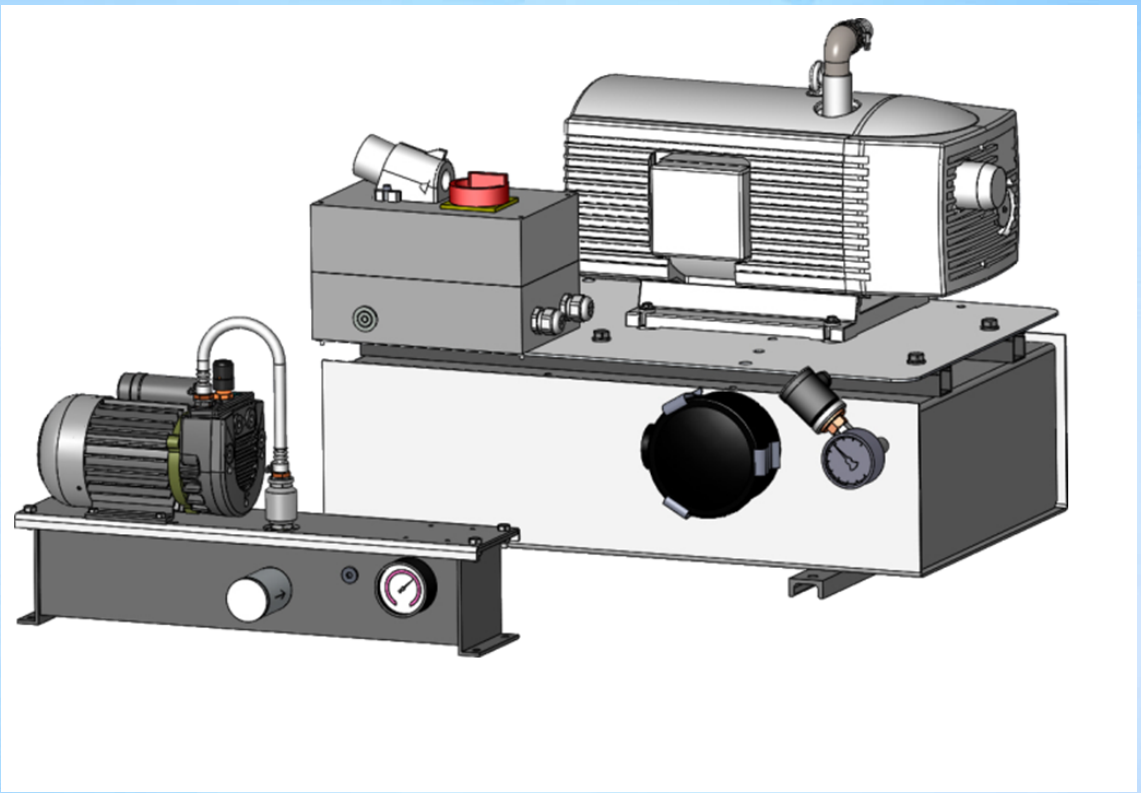

Manuale d’uso

Centralina per vuoto VZ

WWW.SCHMALZ.COM

IT · 30.30.01.00098 · 08 · 01/25

Traduzione delle istruzioni per l’uso originali

Nota

Il Manuale d’uso è stato redatto in lingua tedesca. Conservare per riferimento futuro. Con riserva di modifiche tecniche, refusi ed errori.

Editore

© J. Schmalz GmbH, 01/25

La presente pubblicazione è protetta dai diritti d’autore. I diritti derivanti restano all’azienda J. Schmalz GmbH. La riproduzione della pubblicazione o di parti della stessa è consentita solamente entro i limiti definiti dalle disposizioni della legge sul diritto d'autore. È vietato modificare o abbreviare la pubblicazione senza espressa autorizzazione scritta dell’azienda J. Schmalz GmbH.

Recapito

J. Schmalz GmbH

Johannes-Schmalz-Str. 1

72293 Glatten, Germania

Tel.: +49 7443 2403-0

schmalz@schmalz.de

www.schmalz.com

Per le informazioni di recapito delle sedi Schmalz e i partner commerciali in tutto il mondo, visitare il sito:

www.schmalz.com/rete di vendita

Panoramica contenuto

1 Informazioni importanti ... 5
1.1 Note per l'utilizzo di questo documento ... 5
1.2 La documentazione tecnica fa parte del prodotto ... 5
1.3 Avvertenze in questi documento ... 5
1.4 Documenti importanti ... 6
1.5 Simbolo ... 6
1.6 Targhetta ... 6

2 Indicazioni di sicurezza di base ... 7
2.1 Emissioni acustiche ... 7
2.2 Utilizzo conforme alle istruzioni ... 7
2.3 Indicazioni di sicurezza ... 7
2.4 Modifiche al prodotto ... 8
2.5 Qualifica del personale ... 8
2.6 Area di pericolo ... 8

3 Descrizione del prodotto ... 9
3.1 Costruzione della centralina per vuoto ... 9
3.2 Pompa per il vuoto ... 9
3.3 Accessorio salvamotore / Commutazione motore regolata a depressione ... 10

4 Dati tecnici ... 11
4.1 Parametri generali ... 11
4.2 Dimensioni ... 12

5 Verifica della fornitura ... 13

6 Installazione ... 14
6.1 Indicazioni per l'installazione ... 14
6.2 Trasporto ... 14
6.3 Punto d'installazione ... 14
6.4 Procedimento di installazione ... 14
6.5 Controllo del livello dell'olio ... 15
6.6 Controllo del senso di rotazione ... 15
6.7 Dispositivo di sicurezza ... 16

7 Messa in funzione del dispositivo ... 17

8 Manutenzione e pulizia ... 18
8.1 Pompa per il vuoto ... 18
8.2 Mantenere o pulire il filtro polvere ... 18
8.3 Impostazione della commutazione motore regolata a depressione ... 18

9 Eliminazione guasti ... 19

10 Garanzia ... 20

11 Pezzi di ricambio e parti soggette ad usura ... 21

12 Smaltimento **22**

13 Dichiarazione di conformità UE **23**

14 Conformità UKCA **24**

1 Informazioni importanti

1.1 Note per l'utilizzo di questo documento

La J. Schmalz GmbH sarà indicata in questo documento con il nome Schmalz.

Questo documento contiene note e informazioni importanti che riguardano le diverse fasi di funzionamento del prodotto:

- trasporto, immagazzinaggio, messa in funzione e messa fuori servizio
- funzionamento sicuro, interventi di manutenzione necessari, risoluzione di eventuali guasti

Il documento illustra il prodotto al momento della consegna da parte di Schmalz ed è destinato a:

- installatori che sono stati addestrati per il montaggio e l'esercizio del prodotto;
- personale di servizio qualificato che è stato addestrato per seguire la manutenzione;
- personale addestrato e qualificato che può eseguire i lavori elettrici.

1.2 La documentazione tecnica fa parte del prodotto

1. Seguire le indicazioni di questa documentazione per garantire il funzionamento corretto e sicuro.
2. Conservare la documentazione tecnica nelle vicinanze del prodotto. Deve essere sempre accessibile per il personale.
3. Consegnare la documentazione tecnica all'utente successivo.

⇨ L'inosservanza delle istruzioni di questo Manuale d'uso può causare lesioni gravi!

⇨ Per i danni e i malfunzionamenti derivanti dall'inosservanza delle istruzioni, l'azienda Schmalz non si assume alcuna responsabilità.

Se dopo la lettura della documentazione tecnica avete ancora delle domande, vi invitiamo a rivolgervi all'Assistenza di Schmalz sotto:

www.schmalz.com/services

1.3 Avvertenze in questi documento

Le avvertenze hanno lo scopo di evidenziare i pericoli derivanti dall'utilizzo del prodotto. L'avvertenza evidenzia un livello di pericolo.

Avvertenza	Significato
⚠ PERICOLO	Indica un rischio elevato che, se non evitato, provoca la morte o lesioni gravi.
⚠ AVVERTENZA	Indica un pericolo di media gravità che, se non evitato, può provocare la morte o lesioni gravi.
⚠ PRUDENZA	Indica un rischio di bassa gravità che, se non evitato, provoca lesioni lievi o medie.
NOTA	Indica un pericolo che potrebbe causare danni materiali.

1.4 Documenti importanti

Il presente manuale d'uso è valido solo insieme al manuale d'uso della corrispettiva pompa per vuoto in base alle seguente tabella:

Centralina per vuoto	Manuale d'uso della pompa
VZ-TR-4 AC/AC3	30.30.01.00130
VZ-TR-8 AC/AC3	
VZ-TR-8 DC	
VZ-TR-10 AC/AC3	30.30.01.00556
VZ-TR-16 AC/AC3	
VZ-TR-25 AC/AC3	
VZ-TR-40 AC/AC3	
VZ-TR-80 AC/AC3	30.30.01.00770
VZ-TR-250 AC/AC3	30.30.01.00400
VZ-OG-63 AC/AC3	30.30.01.00002
VZ-OG-100 AC/AC3	
VZ-OG-165 AC/AC3	30.30.01.00004

1.5 Simbolo

Questo simbolo fa riferimento a informazioni importanti e utili.

✓ Questo simbolo fa riferimento a una condizione che deve essere soddisfatta prima di eseguire un'operazione.

▸ Questo simbolo fa riferimento a un'operazione da eseguire.

⇨ Questo simbolo fa riferimento al risultato di un'operazione.

Le operazioni che prevedono più passi sono numerate:

1. Prima operazione da eseguire.
2. Seconda operazione da eseguire.

1.6 Targhetta

La targhetta è fissata al prodotto e deve essere sempre leggibile.
Essa contiene dati di identificazione del prodotto e importanti informazioni tecniche.

Il codice QR consente di accedere alla documentazione tecnica digitale del prodotto.

▸ Per gli ordini delle parti di ricambio, le richieste in garanzia o tutte le altre richieste è importante tenere le informazioni riportate sulla targhetta sempre a portata di mano.

2 Indicazioni di sicurezza di base

2.1 Emissioni acustiche

Il livello di pressione acustica in uscita del dispositivo è inferiore a 80 dB(A). Risulta pertanto inferiore al valore di 85 dB(A) stabilito dalla Direttiva UE 2003/10/CE.

In caso di lunga permanenza nell'area della centralina per vuoto, consigliamo comunque di indossare cuffie antirumore.

2.2 Utilizzo conforme alle istruzioni

La centralina per vuoto è costruita secondo il più avanzato stato della tecnica e garantisce un funzionamento sicuro.

La centralina per vuoto VZ serve per generare e mantenere un determinato livello di vuoto.

Come sostanze di evacuazione sono ammessi gas neutri secondo EN 983. I gas neutri sono ad esempio aria, azoto e gas nobili (ad es. argon, xenon, neon).

Prima di utilizzare un gas, verificare se, in caso di applicazione concreta, questo può essere alimentato senza problemi.

Prendendo i corrispondenti provvedimenti di sicurezza sugli impianti e sui dispositivi collegati alla centralina per vuoto, evitare che la caduta del vuoto danneggi persone, animali o cose.

Il prodotto deve essere utilizzato per applicazioni industriali.

L'osservanza dei dati tecnici, delle istruzioni di montaggio ed esercizio di questo manuale fanno parte dell'utilizzo conforme alle istruzioni.

2.3 Indicazioni di sicurezza

⚠ AVVERTENZA

Un grande flusso di vuoto genera una forte aspirazione

Pericolo di infortuni agli occhi o al corpo

- Indossare gli occhiali protettivi.
- Non guardare mai verso né afferrare mai l'apertura per il vuoto.
- Quando il generatore di vuoto acceso, mantenere una distanza di sicurezza dall'apertura per il vuoto.

⚠ AVVERTENZA

Aspirazione di sostanze, liquidi o materiale sfuso pericolosi

Danni alla salute o alle attrezzature!

- Non aspirare mai sostanze pericolose per la salute come polvere, fumi d'olio, vapori, aerosol o similari.
- Non aspirare mai gas o sostanze aggressive come ad es. acidi, vapori acidi, liscivi, biocidi, disinfettanti e detergenti.
- Non aspirare mai liquidi né materiale sfuso come ad es. i granulati.

2.4 Modifiche al prodotto

Schmalz non si assume alcuna responsabilità per le conseguenze derivanti dalle modifiche eseguite al di fuori del suo controllo:

1. il prodotto deve funzionare solo secondo il suo stato di consegna originario.
2. Utilizzare solo pezzi di ricambio originali di Schmalz.
3. Far funzionare il prodotto solo se è in condizioni d'uso perfette.

2.5 Qualifica del personale

Il personale non qualificato non è in grado di riconoscere i rischi e quindi è esposto a pericoli maggiori!

1. Tutti gli interventi sull'impianto elettrico devono essere eseguiti unicamente da elettricisti qualificati.
2. I lavori di montaggio e regolazione devono essere eseguiti solo da personale specializzato.

Questo manuale d'uso si rivolge agli installatori che sono stati addestrati per il montaggio e l'esercizio del prodotto.

2.6 Area di pericolo

Le persone che vi sostano all'interno dell'area di pericolo dell'impianto, possono ferirsi in modo grave.

L'area di pericolo è l'area circostante o all'interno di un mezzo di lavoro, nella quale sono o potrebbe essere in pericolo la sicurezza o la salute delle persone che vi sostano.

La centralina per vuoto alimenta uno o più ventose a vuoto. In linea di massima, non si esclude quindi l'eventualità che il carico cada durante il sollevamento o il trasporto. L'area direttamente sottostante la pinza di presa e il carico rappresenta un'area di pericolo.

Si raccomanda che il responsabile dell'impianto istruisca il personale di esercizio e manutenzione:

- sui dispositivi di sicurezza dell'impianto (ad es. barriera di protezione o sensori)
- rispetto dell misure di sicurezza
- che l'accesso a quella che viene definita come area di pericolo, sia vietata alle persone non autorizzate (escluso il personale di esercizio e manutenzione).

3 Descrizione del prodotto

3.1 Costruzione della centralina per vuoto

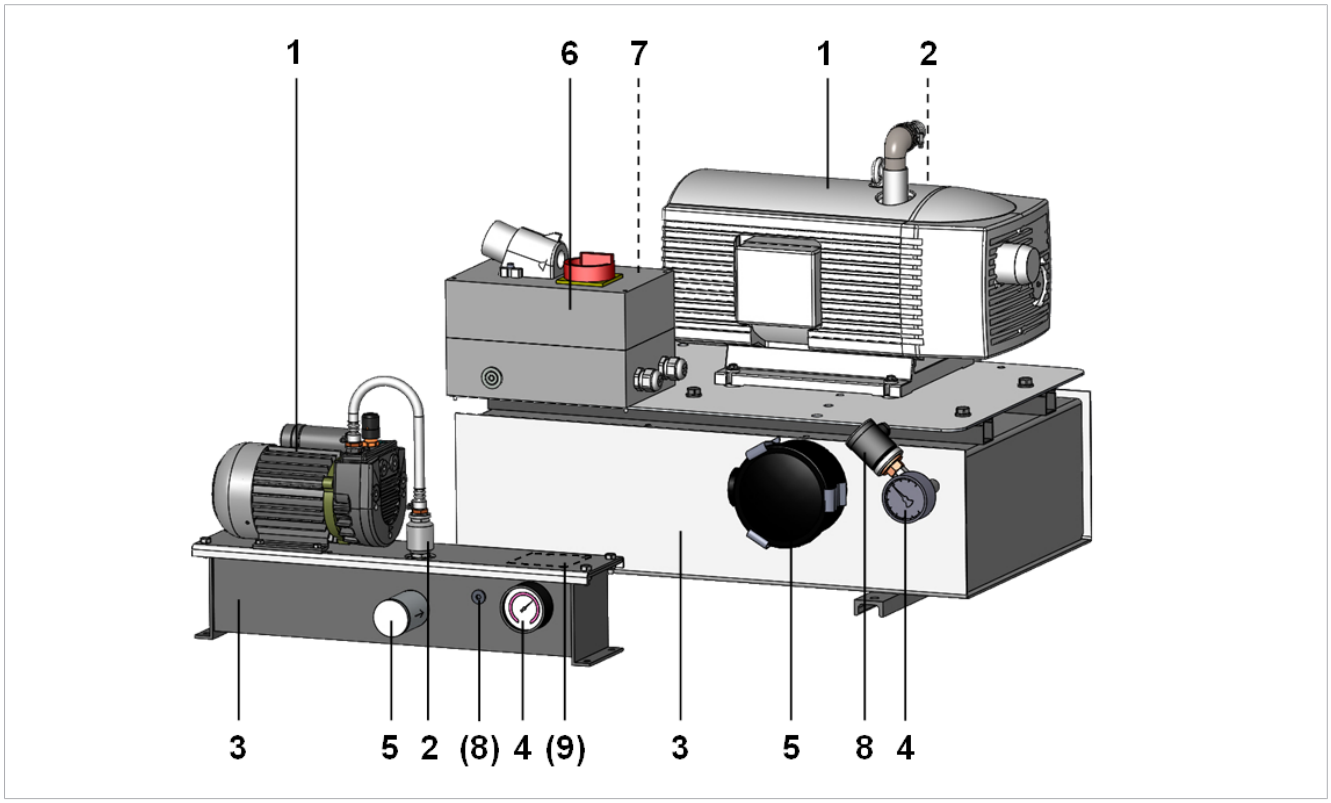

1	Pompa per il vuoto	2	**Valvola antiritorno (non VZ 63– 165)**
3	Serbatoio per vuoto	4	**Vacuometro**
5	Filtri per vuoto	6	**Commutazione motore regolata a depressione con spina apparecchio (optional)**
7	**Salvamotore**	8	Vacuostato (opzionale)
9	Morsettiera regolazione depressione (opzionale)	—	—

Le posizioni in **grassetto** hanno una funzione di sicurezza.

3.2 Pompa per il vuoto

NOTA

Flusso eccessivo

Distruzione del motore della pompa a causa del sovraccarico

- Attivare un salvamotore.

La pompa per vuoto genera il vuoto per la centralina per vuoto. Il motore della pompa deve essere protetto dal sovraccarico da un salvamotore collegato a monte!

Nelle centraline per vuoto provviste di salvamotore o commutazione motore regolata a depressione, la corrente nominale del motore è impostata di fabbrica.

3.3 Accessorio salvamotore / Commutazione motore regolata a depressione

Il salvamotore protegge il motore della pompa dal sovraccarico e funge da interruttore di rete; è impostato in fabbrica sulla corrente nominale.

Il controllo depressione inserisce la pompa per il vuoto automaticamente mediante un vacuostato e la disinserisce nuovamente al raggiungimento del vuoto massimo. Il motore e la pompa non devono quindi girare a ciclo continuo.

4 Dati tecnici

4.1 Parametri generali

Tipo	Pompe funzionante a secco					
	VZ-TR-4 AC-5	**VZ-TR-8 AC-5**	**VZ-TR-8 24V-DC 15 GMS**	**VZ-TR-10 AC3-15**	**VZ-TR-16 AC3-50**	**VZ-TR-25 AC/ AC3-50**
Capacità accumulatore in l [litri]	5		15		50	
Tipi di pompe	EVE-TR 4	EVE-TR 8		EVE-TR 10	EVE-TR 16	EVE-TR 25
Capacità di aspirazione in m³/h	4	8		10	16	25
Tensione in V	230		24	400		230/400
Frequenza di rete in Hz	50					
Potenza motore in kW	0,2	0,35	0,5	0,37	0,55	0,80/0,75
Livello di pressione acustica in dB	55	75	61	60	61	63

Tipo	Pompe funzionante a secco				
	VZ-TR-40 AC3-50	**VZ-TR-80 AC3-100**	**VZ-TR-80 AC3-100 GMS**	**VZ-TR-80 AC3-100 MS**	**VZ-TR-250 AC3-200 GMS**
Capacità accumulatore in l [litri]	50	100			200
Tipi di pompe	EVE-TR 40	EVE-TR 80			EVE-TR 250
Capacità di aspirazione in m³/h	40	80			250
Tensione in V	400				
Frequenza di rete in Hz	50				
Potenza motore in kW	1,5	3			5,5
Livello di pressione acustica in dB	67	72			77

Tipo	Pompe lubrificate a olio		
	VZ-OG-63 AC3-100	**VZ-OG-100 AC3-100**	**VZ-OG-165 AC3-200**
Capacità accumulatore in l [litri]	100		200
Tipi di pompe	EVE-OG 63	EVE-OG 100	EVE-OG 165
Capacità di aspirazione in m³/h	63	100	165
Tensione in V	400		
Frequenza di rete in Hz	50		
Potenza motore in kW	1,5	2,2	4,0

Livello di pressione acustica in dB	65	67	70

4.2 Dimensioni

VZ-TR-4-AC-5 ... VZ-TR-8-AC-5

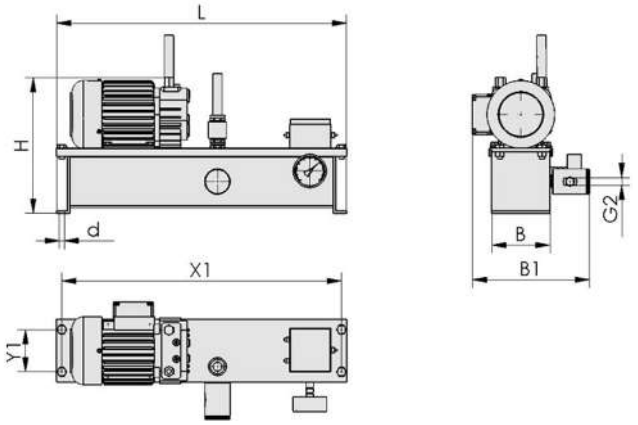

VZ...10... – VZ...250...

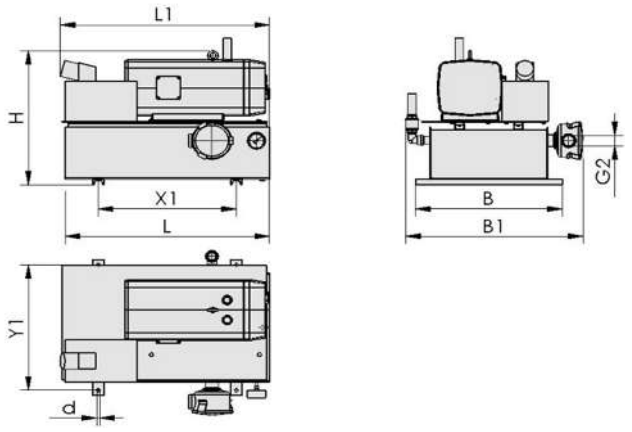

Tipo	B	B1	d	G2	H	L	L1	X1	Y1
VZ-TR 4-5	120	224	9	G 3/8"	272	550	—	530	80
VZ-TR 8-5	120	224	9	G 3/8"	272	550	—	530	80
VZ-TR 10-15	400	490	11	G 3/4"	440	430	430	280	360
VZ-TR 16-50	510	624	11	G 1 1/4"	512	710	725	480	470
VZ-TR 25-50	510	630	11	G 1 1/4"	560	710	730	480	470
VZ-TR 40-50	510	630	11	G 1 1/4"	560	710	770	480	470
VZ-TR 80-...	610	720	11	G 1 1/4"	690	710	715	480	570
VZ-TR 80-...GMS	610	720	11	G 1 1/4"	690	710	715	480	570
VZ-TR 80-...MS	610	720	11	G 1 1/4"	690	710	715	480	570
VZ-TR 250-...GMS	710	1020	11	G 2 1/2"	964	1200	—	592	670
VZ-OG-63-100	610	740	11	G 1 1/4"	695	710	750	480	570
VZ-OG-100-100	610	740	11	G 1 1/4"	695	710	780	480	570
VZ-OG-165-200	710	1010	11	G 2 1/2"	930	910	1000	592	670

5 Verifica della fornitura

La dotazione di fornitura è indicata nella conferma d’ordine. I pesi e le dimensioni solo elencati nelle bolle di consegna.

1. Accertarsi dell'integrità dell'intera spedizione sulla base delle bolle di consegna allegate.
2. Comunicare immediatamente allo spedizioniere e a J. Schmalz GmbH gli eventuali danni causati da un imballaggio inadeguato o dal trasporto.

6 Installazione

6.1 Indicazioni per l'installazione

⚠ ATTENZIONE

Installazione o manutenzione non a regola d'arte

Danni agli addetti ai lavori o alle attrezzature

- Prima dell'installazione o della manutenzione, il prodotto deve essere senza tensione e pressione (sfiatato all'esterno) bloccato in modo da impedire la sua attivazione non autorizzata!

Per l'installazione sicura bisogna fare attenzione alle seguenti istruzioni:

1. Utilizzare soltanto i collegamenti, i fori e i metodi di fissaggio previsti dal costruttore.
2. Il montaggio e lo smontaggio devono essere eseguiti solo dopo aver disinserito la tensione e la pressione.
3. I collegamenti elettrici e pneumatici devono essere collegati stabilmente con Centralina per vuoto e assicurati.

6.2 Trasporto

La centralina per vuoto (VZ 10 – 165) può essere trasportata e installata mediante una gru e fasce di sollevamento idonee (attenersi al carico massimo del sollevatore).

6.3 Punto d'installazione

⚠ PERICOLO

Pericolo di incendio ed esplosione da interruttori non antideflagranti

Lesioni gravi o morte!

- Non utilizzare il prodotto in ambienti a rischio di esplosione!

Il/i Centralina per vuoto non può funzionare in ambienti potenzialmente esplosivi.

La temperatura ambientale deve essere compresa tra i +5°C e i +40°C. (In caso di superamento dei valori, consultare dapprima il costruttore).

Prendere le adeguate misure ed eseguire controlli all'interno dell'azienda per fare in modo che l'ambiente di lavoro sia costantemente pulito e ordinato.

6.4 Procedimento di installazione

- Fissare la centralina per vuoto al luogo d'installazione mediante viti di fissaggio. A questo proposito servirsi dello zoccolo di fissaggio o dei relativi fori sul serbatoio.

Attacco della linea di alimentazione elettrica:

- Attenersi ai dati di potenza e assorbimento di corrente indicati sulla targhetta del motore della pompa.

- In caso di dispositivi con salvamotore, il collegamento elettrico deve essere effettuato mediante i morsetti d'ingresso del salvamotore, che è impostato di fabbrica sulla corrente nominale.

✓ In caso di dispositivi senza salvamotore e senza regolazione depressione, accertarsi che la pompa venga assicurata mediante salvamotore collegato a monte, impostato sulla corrente nominale.

✓ Nei dispositivi con motore a corrente trifase e commutazione motore regolata a depressione, il collegamento elettrico avviene tramite una spina 16A-CEKON.

▸ Per dispositivi con motore a corrente trifase: Collegare il cavo all'alimentazione elettrica della centralina per vuoto, attenendosi alle norme VDE. **Questa operazione deve essere eseguita soltanto da un elettricista specializzato!**

▸ Per dispositivi con motore a corrente alternata: Inserire la spina di rete nella presa.

6.5 Controllo del livello dell'olio

Per le pompe lubrificate a olio, prima della messa in funzione controllare il livello dell'olio sulla finestra d'ispezione, vedi istruzioni per l'uso della pompa.

6.6 Controllo del senso di rotazione

⚠ PERICOLO

Scossa elettrica dai componenti sotto tensione

Lesioni gravi o morte!

- Prima degli interventi di installazione, manutenzione o eliminazione dei guasti, bisogna assicurarsi che i componenti elettrici non siano sotto tensione.
- Spegnere l'interruttore di rete e bloccarlo per impedire la riaccensione involontaria dei non addetti ai lavori.

NOTA

Il motore elettrico della pompa gira nel senso errato

Danneggiamento del motore

- Correggere il senso di rotazione invertendo la polarità della linea di alimentazione.

Per i motori a corrente trifase, verificare il senso di rotazione del motore nel modo seguente:

1. Accendere la pompa per vuoto.
2. Osservare la pala del ventilatore del motore. Deve ruotare nella direzione indicata dalla freccia sull'alloggiamento del motore.
3. Il dispositivo viene fornito con "campo rotante a destra". Se la direzione di rotazione è errata, spegnere immediatamente ed invertire la polarità dell'allacciamento della linea di alimentazione.
4. Verificare di nuovo il senso di rotazione.

La garanzia decade in caso di danneggiamento o distruzione del motore causata dalla direzione di rotazione errata.

6.7 Dispositivo di sicurezza

In quanto dispositivo di sicurezza, la centralina per vuoto dispone di un vacuometro con indicazione area di pericolo rossa.

Controllare i dispositivi di sicurezza all'inizio di ogni turno di lavoro (se l'apparecchio funziona a ciclo continuo) oppure una volta alla settimana (se l'apparecchio funziona a intervalli).

Controllo della centralina per vuoto

1. Accendere la pompa per vuoto e attendere finché non si crea la depressione.
2. Disinserire la centralina e osservare il manometro. La depressione deve diminuire di max. 100 bar nell'arco dei successivi 20 minuti.

Eliminare subito i guasti, prima che il dispositivo venga messo in funzione. Se durante il funzionamento emergono dei guasti, spegnere il dispositivo e risolverli.

7 Messa in funzione del dispositivo

Osservare le normative di sicurezza locali in vigore!

L’utente della centralina per vuoto deve garantire, con appropriate misure interne, che:

- tutti gli operatori del dispositivo siano adeguatamente istruiti,
- abbiano letto e compreso le istruzioni per l'uso e
- che le istruzioni stesse siano loro accessibili in ogni momento.

Le responsabilità per le diverse operazioni eseguite sul dispositivo devono essere stabilite in modo chiaro e vanno assolutamente rispettate. Non devono esserci responsabilità poco chiare.

Alle normative di sicurezza locali in vigore si aggiunge l'indicazione seguente:

1. Controllare regolarmente il manometro.
   ⇨ Se la lancetta del vacuometro si sposta nel campo rosso inferiore a -0,6 bar, sussiste il pericolo che la ventosa alimentata dalla centralina per vuoto non sia più in grado di sostenere in modo sicuro il carico sollevato.
2. Controllare che il dispositivo non presenti perdite.

Nei dispositivi con salvamotore, esso serve come interruttore di rete per l’inserimento e il disinserimento.

Nei dispositivi con commutazione motore regolata a depressione, sul sistema di comando è montato un interruttore generale. Se l’interruttore generale è inserito, il generatore del vuoto si inserisce automaticamente mediante un vacuostato e si disinserisce nuovamente al raggiungimento del vuoto massimo.

⚠ PERICOLO

Caduta dei pezzi a causa di alimentazione di vuoto insufficiente dell'impianto

Lesioni gravi o morte perché in carichi sollevati non possono essere più mantenuti in modo sicuro.

- È tassativamente vietato sostare sotto i carichi sospesi!
- Portare a termine la fase di lavoro in modo possibilmente guidato
- Separare l'impianto dall'alimentazione
- Accertarsi che il dispositivo non presenti perdite

8 Manutenzione e pulizia

8.1 Pompa per il vuoto

Vedere il manuale d'uso della pompa per vuoto

8.2 Mantenere o pulire il filtro polvere

NOTA

Quando si estrae la cartuccia filtro, la polvere può infiltrarsi nelle condutture.

Danni al generatore di vuoto

- Quando si estrae la cartuccia filtro assicurarsi che la polvere non vada a finire nelle condutture.
- Non scuotere mail la cartuccia filtro.

Controllare il filtro a seconda della caduta di polvere e comunque almeno una volta alla settimana; se necessario pulire la cartuccia del filtro con un soffio d'aria compressa (dall'interno verso l'esterno).

In caso di sporco persistente, sostituire la cartuccia.

8.3 Impostazione della commutazione motore regolata a depressione

La regolazione è provvista di un vacuostato che aziona lo spegnimento del motore al raggiungimento del vuoto massimo. Se il vuoto nel serbatoio si abbassa di ca. 100-150 mbar, il motore della pompa viene nuovamente inserito.

⚠ AVVERTENZA

Scossa elettrica da contatto dei componenti che sono sotto tensione

Scossa elettrica, lesioni gravi

- Il vacuostato può essere regolato solo da addetti specializzati.
- Prima di intervenire sul vacuostato, assicurarsi che sia senza tensione, senza pressione e freddo.

Consiglio importante:

I kit molla della centralina per vuoto sono regolati dalla fabbrica su una determinata pressione e il valore è stampato con un codice (= soglia di pressione di intervento superiore). Se questa impostazione viene modifica dall'utente, decade la garanzia.

NOTA

Vite di regolazione avvitata o svitata in modo eccessivo!

Danneggiamento del vacuostato

- In caso di guasti, contattare l'Assistenza Schmalz.
- Non modificare mai la posizione della vite di regolazione.

In caso di anomalie del vacuostato, contattare l'Assistenza Schmalz.

9 Eliminazione guasti

L'installazione e la manutenzione dell'apparecchio devono essere effettuate esclusivamente da personale qualificato. Dopo i lavori di manutenzione o di riparazione, verificare sempre i dispositivi di sicurezza.

Anomalia	Possibile causa	Rimedio
La pompa per vuoto non funziona.	Collegamento elettrico errato o difettoso	▸ Controllare e riparare il collegamento elettrico.
	Per versioni con salvamotore: Il salvamotore è scattato	1. Verificare se il motore è sovraccarico o difettoso. 2. Pulizia del filtro polvere 3. Fare raffreddare il motore 4. Eventualmente correggere la corrente del salvamotore 5. Inserire il salvamotore
	Con motore a corrente trifase: Tensione solo su due fasi	▸ Verificare i fusibili e l'allacciamento.
	Verificare i fusibili e l'allacciamento.	▸ Controllare la linea di alimentazione.
La pompa funziona ma la depressione di -0,6 bar non viene raggiunta.	Con motore a corrente trifase: direzione di rotazione del motore errata	▸ invertire la polarità del cavo di allacciamento.
	Coperchio filtro non a tenuta	▸ Verificare la tenuta del coperchio del filtro.
	Tappi ciechi sul serbatoio non a tenuta	▸ Serrare bene i tappi ciechi, sostituire l'anello di tenuta.
	Raccordi non a tenuta	▸ Verificare i raccordi, serrare ed eventualmente sostituire gli anelli di tenuta.
La regolazione non funziona come previsto	Vacuostato difettoso	▸ Contattare l'Assistenza Schmalz
	Punto di commutazione non impostato correttamente	▸ Contattare l'Assistenza Schmalz

10 Garanzia

Per il presente sistema concediamo una garanzia secondo quanto stabilito nelle nostre condizioni generali di vendita e di fornitura. Lo stesso vale per i pezzi di ricambio, purché si tratti di ricambi originali forniti da noi.

Non ci assumiamo alcuna responsabilità per danni causati dall'impiego di pezzi di ricambio o accessori diversi da quelli originali.

Per garantire il corretto funzionamento della valvola e del sistema, e per mantenere valida la garanzia è essenziale utilizzare i pezzi di ricambio originali.

Dalla garanzia sono escluse tutte le parti soggette ad usura.

11 Pezzi di ricambio e parti soggette ad usura

Denominazione	VZ-TR-4-...	VZ-TR-8-...	VZ-TR-10...	VZ-TR-16-...	VZ-TR-25-...
Pezzi di ricambio					
Valvola antiritorno RSV	10.05.05.00002		10.05.05.00003	10.05.05.00004	
Vacuostato	10.06.02.00269				
Vacuometro VAM	10.07.02.00003				
Parti soggette ad usura					
Parti soggette a usura della pompa (7x saracinesche, 1x cartuccia filtro)	10.03.01.00108	10.03.01.00109	10.03.01.00132	10.03.01.00133	10.03.01.00134
Cartucce di ricambio per filtro	10.07.01.00014		10.07.01.00017	10.07.01.00018	

Denominazione	VZ-TR-40-...	VZ-TR-80-...	VZ-TR-250-...
Pezzi di ricambio			
Valvola antiritorno RSV	10.05.05.00004	10.05.05.00006	10.05.05.00008
Vacuostato	10.06.02.00269		
Vacuometro VAM	10.07.02.00003		
Parti soggette ad usura			
Parti soggette a usura della pompa (7x saracinesche, 1x cartuccia filtro)	10.03.01.00135	22.09.01.00031	22.09.01.00163
Cartuccia filtro i ricambio della pompa EVE	—		10.03.01.00188
Cartuccia filtro per filtro polvere STF	10.07.01.00018		10.07.01.00020

Denominazione	VZ-OG-63-...	VZ-OG-100-...	VZ-OG-165-...
Pezzi di ricambio			
Vacuometro VAM	10.07.02.00003		
Vacuostato	10.06.02.00269		
Parti soggette ad usura			
Cartucce di ricambio per filtro olio	10.03.02.00009		10.03.02.00011
Cartucce di ricambio filtro aria	10.03.02.00012		10.03.02.00013
Cartuccia filtro per filtro polvere STF	10.07.01.00018		10.07.01.00020

12 Smaltimento

Se non sono stati siglati accordi per la resa o lo smaltimento, i pezzi smontati possono essere riciclati.

1. Dopo la sostituzione o la messa fuori servizio il prodotto deve essere smaltito come da istruzioni.
2. Rispettare le direttive nazionali e gli obblighi di legge per lo smaltimento e la riduzione dei rifiuti.

Per uno smaltimento a regola d'arte rivolgersi alle aziende addette al trattamento di merci industriali, segnalando di osservare le norme per il trattamento di rifiuti e ambientali attualmente in vigore. Schmalz vi aiuta nella ricerca di un azienda di smaltimento adatta.

13 Dichiarazione di conformità UE

Dichiarazione di conformità UE

Il fabbricante Schmalz conferma che il prodotto centralina per vuoto VZ descritto in questo manuale d'uso soddisfa le seguenti direttive UE:

2006/42/CE	Direttiva macchine
2014/30/UE	Compatibilità elettromagnetica
2011/65/UE	Direttiva RoHS

Sono state applicate le seguenti norme armonizzate:

EN ISO 12100	Sicurezza delle macchine - Principi generali di progettazione - Valutazione e riduzione dei rischi
EN ISO 2151	Acustica - Misura del rumore per compressori e pompe per vuoto - Procedura e classe di precisione 2
EN 60204-1+A1+AC	Sicurezza delle macchine – Equipaggiamento elettrico delle macchine- 1: Requisiti generali
EN 60204-1, 32	Sicurezza delle macchine – Equipaggiamento elettrico delle macchine
EN 61000-6-2+AC	Compatibilità elettromagnetica (EMS) - Parte 6-2: Norme di base - Resistenza alle interferenze per campi industriali
EN 61000-6-3+A1+AC	Compatibilità elettromagnetica (EMS) - Parte 6-3: Norme specifiche di base - Interferenze per aree residenziali, commerciali, industriali e piccole aziende
EN IEC 63000	Documentazione tecnica per la valutazione dei dispositivi elettrici ed elettronici rispetto alla limitazione da materiali pericolosi

La dichiarazione di conformità CE valida al momento della consegna, viene fornita con il prodotto oppure è disponibile online. Le norme e le direttive qui menzionate rispecchiano la situazione al momento della omento della pubblicazione del manuale di funzionamento e delle istruzioni per il montaggio.

14 Conformità UKCA

Dichiarazione di conformità (UKCA)

Il fabbricante Schmalz conferma che il prodotto descritto in questo manuale d'uso soddisfa le seguenti direttive UK:

2008	Supply of Machinery (Safety) Regulations
2016	Electromagnetic Compatibility Regulations
2016	Electrical Equipment (Safety) Regulations

Sono state applicate le seguenti norme armonizzate:

EN ISO 12100	Sicurezza delle macchine - Principi generali di progettazione - Valutazione e riduzione dei rischi
EN ISO 2151	Acustica - Misura del rumore per compressori e pompe per vuoto - Procedura e classe di precisione 2
EN 60204-1+A1+AC	Sicurezza delle macchine – Equipaggiamento elettrico delle macchine- 1: Requisiti generali
EN 60204-1, 32	Sicurezza delle macchine – Equipaggiamento elettrico delle macchine
EN 61000-6-2+AC	Compatibilità elettromagnetica (EMS) - Parte 6-2: Norme di base - Resistenza alle interferenze per campi industriali
EN 61000-6-3+A1+AC	Compatibilità elettromagnetica (EMS) - Parte 6-3: Norme specifiche di base - Interferenze per aree residenziali, commerciali, industriali e piccole aziende
EN IEC 63000	Documentazione tecnica per la valutazione dei dispositivi elettrici ed elettronici rispetto alla limitazione da materiali pericolosi

La dichiarazione di conformità (UKCA) valida al momento della consegna, viene fornita con il prodotto oppure è disponibile online. Le norme e le direttive qui menzionate rispecchiano la situazione al momento della pubblicazione del manuale di funzionamento e delle istruzioni per il montaggio.

Siamo a vostra disposizione in tutto il mondo

Automazione per il vuoto

WWW.SCHMALZ.COM/AUTOMATION

Movimentazione

WWW.SCHMALZ.COM/HANDHABUNG

J. Schmalz GmbH
Johannes-Schmalz-Str. 1
72293 Glatten, Germania
Tel.: +49 7443 2403-0
schmalz@schmalz.de
WWW.SCHMALZ.COM

© J. Schmalz GmbH · IT · 30.30.01.00098 · 08 · 01/25 · Con riserva di modifiche tecniche